KENWOOD

ProTalk® FD

AUCUNE LICENCE REQUISE

Série WD-K10

Système Intercom DECT

Fonctionnement mains libres simple, full-duplex. Jusqu'à 10 personnes pouvant parler simultanément.

Utilisation aisée, Système Intercom numérique sans fil.

Système Intercom DECT
Série WD-K10

La série WD-K10, nouveau système Intercom DECT de chez KENWOOD, offre des communications mains libres, Full-duplex en toute simplicité. Les opérations quotidiennes avec le personnel et l'équipe logistique peuvent être considérablement facilitées à tout moment et en tout lieux - en intérieur comme en extérieur.

Profitez d'un fonctionnement MAINS LIBRES !

- Transmission INSTANTANÉE d'instructions aux personnels.
- Echange d'informations en TEMPS RÉEL.
- Communiquez EFFICACEMENT avec votre équipe.

Idéal pour les opérateurs de grues, l'entretien des chemins de fer, les usines de fabrication, les casinos & complexes de divertissement, les services au volant, etc.

Moderne & Pratique

Compact, léger et simple à utiliser - en intérieur ou extérieur

Petits et légers, ces émetteurs-récepteurs sont robustes et simples à utiliser

WD-K10TR
Emetteur-Récepteur

WD-K10PBS
Base Portative

■ WD-K10TR et WD-K10PBS - les deux étant compactes et offrant une grande autonomie en temps de parole

Avec une épaisseur de seulement 20mm et la taille d'une carte de visite, l'émetteur-récepteur WD-K10TR est étonnamment petit et léger (118g), facilitant ainsi son utilisation tout au long de la journée. Malgré sa conception compacte, il peut fonctionner jusqu'à 20 heures avec une seule charge de batterie.
Le WD-K10PBS (135g) peut être utilisé comme station de base portative ou comme simple émetteur-récepteur. En mode "base portative", il peut fonctionner jusqu'à 8 heures (exemple d'une association avec 4 émetteurs-récepteurs).
En mode "émetteur-récepteur", il peut fonctionner jusqu'à 25 heures.

■ Une technologie numérique de pointe assurant des communications claires

La communication numérique prend en charge une audio de haute qualité, ce qui signifie que les messages et instructions sont relayés clairement. Du fait de son fonctionnement en 1,9 GHz, ce système d'intercommunication travaillera sans interférer avec les équipements de réseau local (LAN) sans fil, qui eux fonctionnent en 2,4 GHz ou 5 GHz.

Construction robuste pour des performances étanches à la poussière et à l'eau

Avec des niveaux d'étanchéité à la poussière et d'étanchéité à l'eau équivalents IP67 *, ces unités résistantes peuvent être utilisées avec confiance autour de points d'eau et lors d'événements extérieurs, même en cas de mauvaises conditions météorologiques. Si les appareils se salissent (exemple, boue), ils peuvent être rincés proprement (dans les limites de la protection équivalente IP67). Les deux unités respectent (voir dépassent) les normes américaines MIL-STD 810C à G dans 11 catégories.

* Les niveaux d'étanchéité à l'eau et à la poussière ne s'appliquent qu'aux émetteurs-récepteurs et non aux accessoires

Une Station de base portative à utiliser partout

Lorsqu'un groupe travaille à l'extérieur, sur un chantier ou un événement extérieur par exemple, il est souvent impossible d'installer une station de base fixe. Il se peut même qu'il n'y ait pas d'alimentation secteur. Dans de telles situations, la base portative WD-K10PBS peut alors idéalement fonctionner comme un simple émetteur-récepteur. En utilisant un câble optionnel, le WD-K10PBS peut alors être connecté à une radio compatible KENWOOD, agissant de ce fait comme passerelle entre deux systèmes Intercom séparés géographiquement.

Conçu pour une facilité et un confort d'utilisation

- Jusqu'à 64 émetteurs-récepteurs peuvent être utilisés en mode écoute
- Mode audio de haute qualité pour plus de clarté
- 4 voyants (LED) affichent le groupe de communication en cours
- Atténuation temporaire du volume lorsque vous parlez à un client
- Annonce vocale des paramètres en cours
- La capacité restante de la batterie est indiquée par un voyant clignotant et une annonce vocale
- Verrouillage des touches afin d'éviter une manipulation non intentionnelle

Dotées de connectiques audio (entrée/sortie), la station de base WD-K10BS peut également être utilisée en extérieur.

Système simple et autonome (station de base + émetteurs-récepteurs)

La station de base WD-K10BS est le coeur de ce système - un choix judicieux pour débuter. Jusqu'à 10 émetteurs-récepteurs peuvent participer à des conversations bilatérales simultanées.

Possibilité d'extension de la couverture (système Base-link (liaison de base)

Vous pouvez relier en série jusqu'à 4 stations de base WD-K10BS afin d'étendre la zone de communication (Note: pas plus de 10 émetteurs-récepteurs ne peuvent engager une conversation bilatérale simultanée).

WD-K10BS
Station de Base

Connectiques audio (entrée/sortie) permettant l'utilisation de haut-parleurs et d'équipements de transmission

Deux bornes de Sortie Audio peuvent être utilisées pour transmettre une annonce à partir d'un émetteur-récepteur via un équipement de transmission. Inversement, l'une des deux bornes d'Entrée Audio peut être utilisée pour une diffusion optimale au travers le système d'intercom.

Etanche à l'eau et à la poussière pour une utilisation extérieure

Bien qu'habituellement utilisée en intérieur, la station de base WD-K10BS est suffisamment étanche (eau et poussière - IP54) pour permettre une installation dans des espaces extérieurs abrités tels que des zones de stationnement couverts.

Conception simple pour une flexibilité d'installation

Le WD-K10BS peut être installé pratiquement dans n'importe quel lieu, y compris dans des zones de réunion habituelles, sous un toit ou sur un mur. Le support de montage qui est fournie simplifie l'installation.

Remarques : • Les essais d'étanchéité à la poussière et à l'eau (IP67) sur les émetteurs-récepteurs sont effectués durant le stade de développement, les écouteurs étant connectés et les caches connecteurs hermétiquement fermés ; cependant, en conditions réelles, l'étanchéité à la poussière et à l'eau n'est pas garantie dans toutes les situations. Les matériaux de protection se détériorent avec le temps, mais l'étanchéité à la poussière et à l'eau doit rester efficace durant une période d'un an lors d'une utilisation normale, c'est à dire lorsque les caches (pour connecteurs et batterie) sont correctement refermés. • Le corps du WD-K10TR / WD-K10PBS peut être nettoyé à l'éthanol ; toutefois, le nettoyage de la radio doit être effectué dans la plage IP correspondante. • Le WD-K10TR ou WD-K10PBS, en mode émetteur-récepteur, peut être utilisé après avoir été enregistré sur une base portative WD-K10PBS ou une station de base WD-K10BS. L'enregistrement de chaque émetteur-récepteur est effectué par un revendeur agréé utilisant un logiciel dédié. • Jusqu'à 10 émetteurs-récepteurs peuvent être utilisés simultanément sur un système.

Simple à Déployer

Un système autonome - simple à installer

Un système autonome combinant simplement une station de base avec plusieurs émetteurs-récepteurs. Vous pouvez choisir entre deux types de stations de base - la station de base WD-K10BS et la base portative WD-K10PBS. La première est adaptée à une installation fixe en intérieur, tandis que la seconde fonctionne sur batteries et peut être utilisée là où il n'y a pas d'alimentation externe disponible ou comme station de base mobile.

La base portative WD-K10PBS est recommandée pour sa flexibilité. Elle offre des communications bilatérales simultanées pour un maximum de 10 émetteurs-récepteurs. Vous pouvez laisser le micro allumé et ainsi vous joindre à une conversation en toute simplicité et à tout moment.
Avec les stations de base fixes et portatives, les utilisateurs peuvent être divisés en groupes et disposer, dans les deux cas, du mode Écoute.

Station de base autonome WD-K10BS

Ce modèle est conçu pour être installé sur une base semi-permanente.
Il dispose de bornes Audio Entrée / Sortie.

Pour magasins de vente, restaurants, etc.

Base Portative WD-K10PBS

Ce modèle est conçu pour être aussi mobile ("nomade") que les émetteurs-récepteurs. Il prend en charge les conversations bilatérales simultanées pour un maximum de 11 utilisateurs (1 base portative + 10 émetteurs-récepteurs).

Pour des événements extérieurs, chantiers de construction, etc.

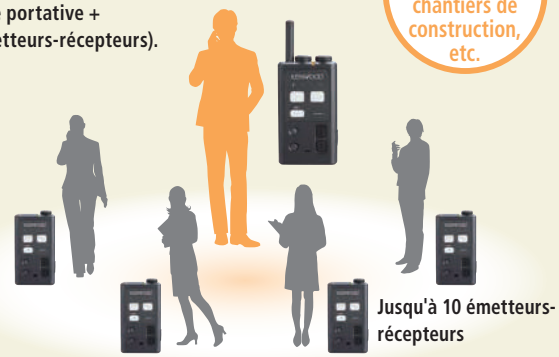

Expansion de Couverture

Système de liaison de base pour relier en série jusqu'à 4 stations de base

La fonction Base-link permet de relier en série (connexion filaire) jusqu'à 4 stations de base WD-K10BS afin de créer une zone de couverture plus large en impliquant plus d'émetteurs-récepteurs.
Ceci est particulièrement utile si, par exemple, il y a des utilisateurs d'émetteurs-récepteurs sur plusieurs niveaux d'un bâtiment, ou répartis sur un site industriel étendu.

Notez qu'un émetteur-récepteur ne peut basculer que vers un canal vacant. De plus, lors d'une communication bilatérale simultanée, le nombre de terminaux pouvant participer dépendra de la saturation ou non de la fréquence, de la localisation des stations de base et des terminaux, etc..

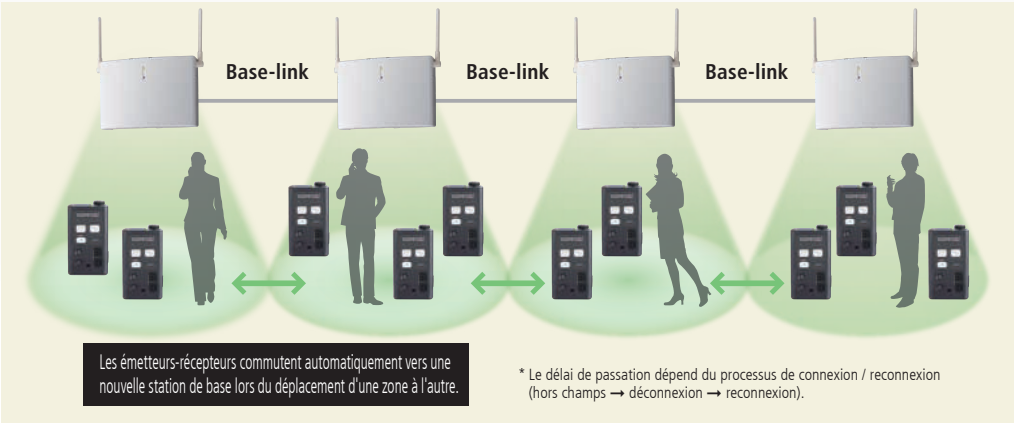

Informations Techniques

DECT 1.9GHz

Les transmissions sur cette fréquence ne sont guère perturbées par la bande ISM (industrielle, scientifique et médicale) de 2,4 GHz utilisée pour le Wi-Fi, les fours à micro-ondes, etc.., ou par la bande de 5 GHz utilisée pour le Wi-Fi à haute vitesse. Un fonctionnement en 1,9 GHz signifie des communications homogènes sans interruption. Le système DECT offre un son de haute qualité pour des communications assurées.

Note : Ce système n'est pas compatible avec les systèmes téléphoniques DECT

Que veut dire DECT ?

- DECT (Digital Enhanced Cordless Telecommunications) est une norme mondiale pour les systèmes téléphoniques numériques sans fil utilisés principalement en Europe et aux États-Unis.

Efficacité de fonctionnement

Profitez au mieux de la fonction Groupe et du mode Écoute

■ Fonction de Groupe

Il est parfois utile de diviser les utilisateurs, ayant des fonctions différentes, en plusieurs groupes afin que les conversations n'impliquent que les personnes concernées. Chaque émetteur-récepteur peut être enregistré avec 2 groupes ou plus pour une plus grande souplesse, la commutation entre les groupes étant très rapide. Un ensemble de 4 LED indique quel groupe est en cours.

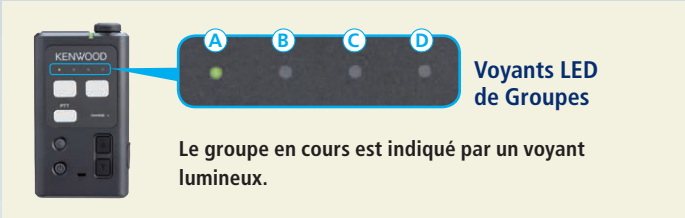

■ Mode Écoute (réception uniquement)

Outre les émetteurs-récepteurs fonctionnant en mode "normal" et capables de partager des communications bilatérales simultanées, il est également possible d'enregistrer jusqu'à 64 émetteurs-récepteurs en mode "écoute". Ceci est utile pour relayer des informations à un plus grand nombre de personnes via intercom. Si un canal non utilisé est disponible, l'un de ces émetteurs-récepteurs d'écoute peut passer temporairement en mode "normal", ce qui permet alors à l'utilisateur d'aussi bien parler que d'écouter. La commutation entre les deux modes (normal et écoute uniquement) est souple et prend environ 1 seconde. Cette fonctionnalité est utile si vous souhaitez augmenter le nombre d'utilisateurs pouvant participer à des conversations

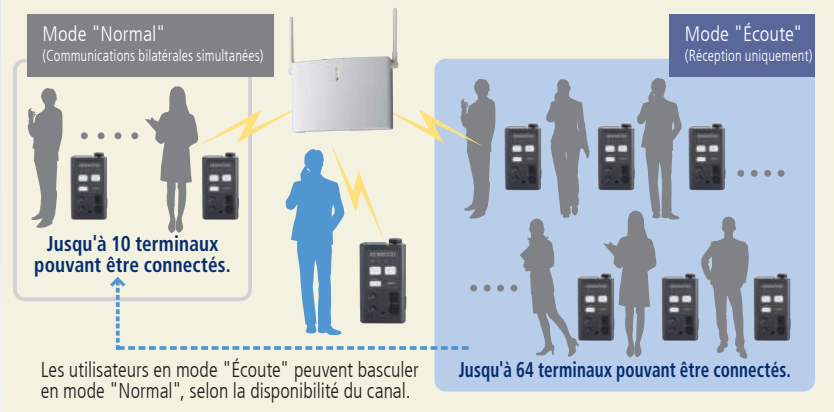

* La commutation entre les deux modes peut prendre plus d'une seconde, en fonction de l'encombrement des fréquences, etc.

Configuration du Système

■ Système Standard

■ Système Nomade

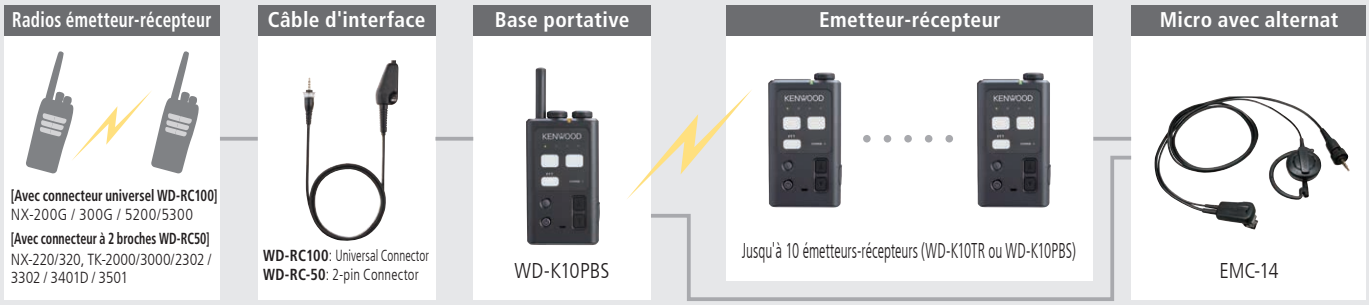

Applications

Réaliser des communications efficaces dans de multiples lieux

Cas 1 : Studio (étage unique)

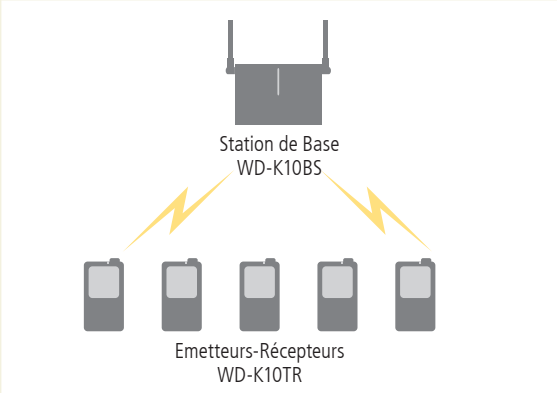

Configurations

- Station de Base WD-K10BS
- Emetteur-récepteur WD-K10TR
- Chargeur KSC-48CR

Cas 2 : Casino et complexe de divertissement (Fonction Base-link pour couvrir de grandes surfaces et / ou d'autres lieux)

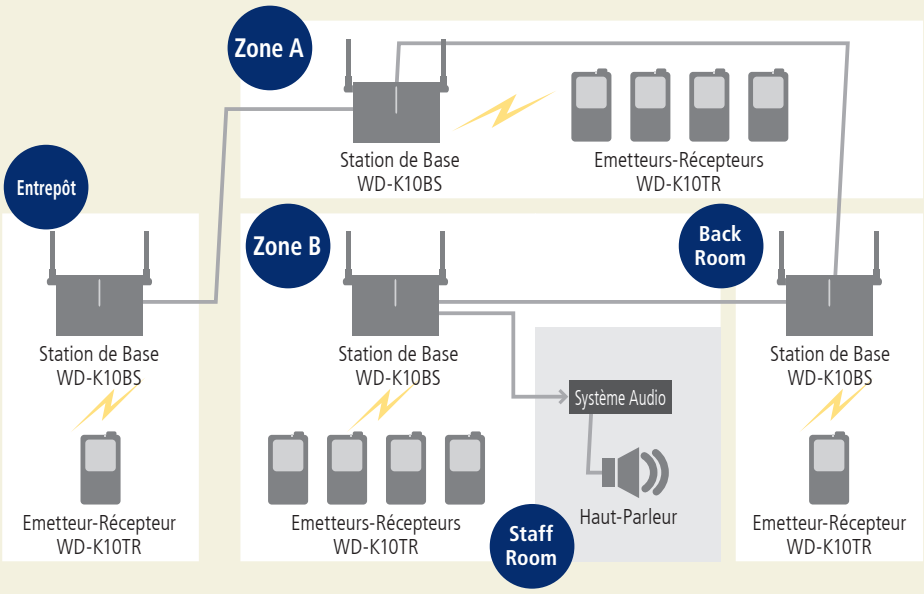

Configurations

- Station de Base WD-K10BS
- Emetteur-récepteur WD-K10TR
- Chargeur KSC-48CR
- Adaptateur secteur KSC-44ML

Cas 3 : Chantier en plein air (contact radio en émission-réception)

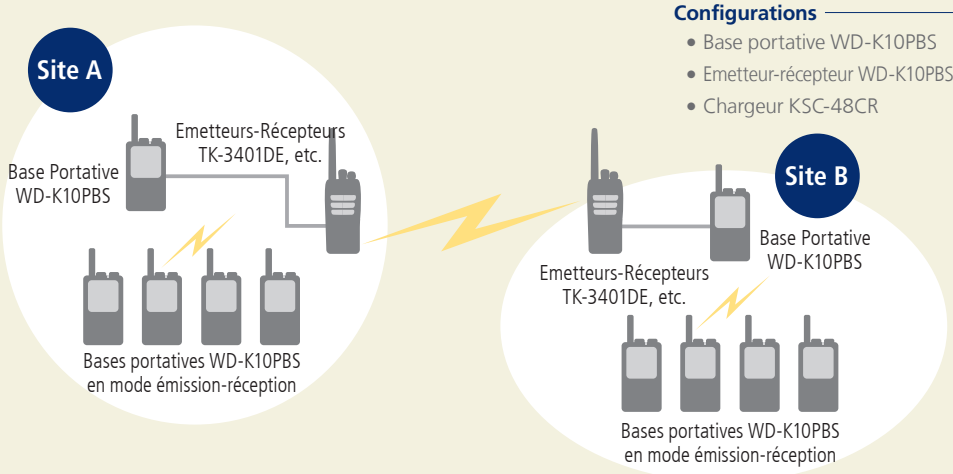

Configurations

- Base portative WD-K10PBS
- Emetteur-récepteur WD-K10PBS
- Chargeur KSC-48CR
- Adaptateur secteur KSC-44ML
- Câble d'interface WD-RC100 / RC50
- Emetteur-récepteur TK-3401DE, etc.

ACCESSOIRES OPTIONNELS

WD-UB110
Batterie Li-ion
(3.7 V/1,880 mAh)
pour le WD-K10PBS

KSC-48CR
Chargeur (5,5V CC)

Utilisation "groupée"

KSC-44ML
Adapateur secteur multiple pour le KSC-48CR

EMC-14
Micro clip avec PTT (tour d'oreille)

WD-RC100/WD-RC50
Câble d'interface

WD-RC100: Connecteur universel
WD-RC50: Connecteur à 2 broches

WD-UB100
Batterie Li-ion
(3.7 V/1,430 mAh)
pour le WD-K10TR

KSC-44SL
Adaptateur secteur pour le WD-K10BS et le KSC-48CR

EMC-13
Micro clip avec PTT (oreillette)

KHS-37
Tour d'oreille avec micro monté sur tige (PTT déporté)

■ Caractéristiques

	WD-K10TR	WD-K10PBS	WD-K10BS
Description	Transceiver	Portable base	Base station
Frequency Range	Europe: 1880 – 1900 MHz*		
System/Radio Format	DECT		
Operation Mode	Full Duplex		
Operating Temp. Range	-10°C to + 60°C		-10°C to + 50°C
Terminals	Microphone/Earphone mini jack, Micro-USB connector (Type B) for equipment setup using a PC.	Microphone/Earphone mini jack, Micro-USB connector (Type B) for equipment setup using a PC. Transceiver connection mini jack	Audio input and output x2 (stereo jack), Link terminal x2 (up/down link), External device control terminal x2, Micro-USB connector (Type B) for equipment setup using a PC, DC in terminal
Environmental Specifications**	IP55 and equivalent to IP67		IP54
Battery Type/Life (duty cycle: Tx 6", Rx 6", standby 48")	Li-ion/20hrs	Li-ion/8hrs when used as a portable base (w/ 4 terminals); 25hrs when used as a transceiver	—
Dimensions (W x H x D)	54 x 94 x 20.5 mm	54 x 94 x 23.5 mm	196 x 136 x 50 mm
Weight (Net, approx.)	118 g	135 g	995 g

*These units are transceivers that use the full 1,881.792 to 1,897.344 MHz channels.
** Connector covers have to be connected to the transceiver to obtain the dust- and water-proofing performances stated in this specifications.

■ Dimensions Extérieures (unité : mm)

WD-K10TR

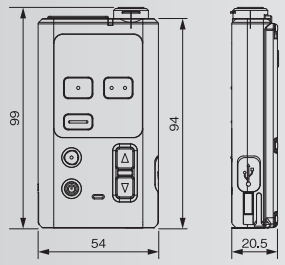

WD-K10PBS

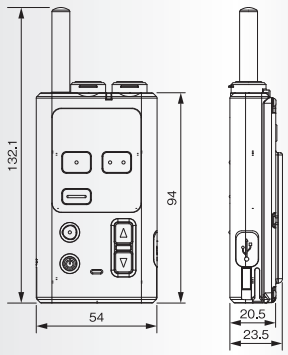

WD-K10BS

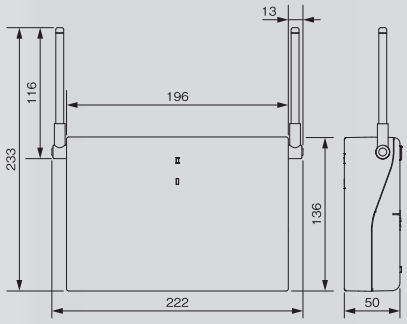

■ Portées approximatives des terminaux* : 30m à 300m.

* En mode "Normal", la portée du WD-K10TR est plus faible que celle du WD-K10PBS. De même, la portée du WD-K10PBS est plus faible que celle du WD-K10BS lorsqu'il est utilisé en tant que station de base "maître". Ces données supposent des espaces ouverts et dégagés. Les portées réelles dépendront de facteurs tels que l'emplacement de la station de base, les matériaux de construction, les équipements électriques à proximité, etc.

KENWOOD

Notes: ● These radios are designed based on the regulations under which each country has determined to not interfere with other equipment; however, it is recommended to test and measure for interference before using the radio. If there is any possibility that the device could cause adverse interference to other wireless stations, discontinue use and consult your local authorized KENWOOD dealer or the retail outlet where the transceiver was purchased for details concerning interference prevention such as installing a partition. ● Careful testing and verification in advance are necessary when using the radio in close proximity to medical and healthcare equipment. ● The battery can be replaced when necessary by purchasing a new optional battery specifically designed for the product.
● Details and timing of firmware and software updates are subject to change without notice. Specifications are measured according to applicable standards, and subject to change without notice, due to advancements in technology.
● All product names referenced herein are trademarks or registered trademarks of their respective manufacturers.

JVCKENWOOD France S.A.S.
7, allée des Barbanniers, CS 20034, 92632 GENNEVILLIERS Cedex - France
www.kenwood-electronics.fr

JQA-1205 091
ISO9001 Registered
Communications Systems Division
JVCKENWOOD Corporation

CL860E-E-8